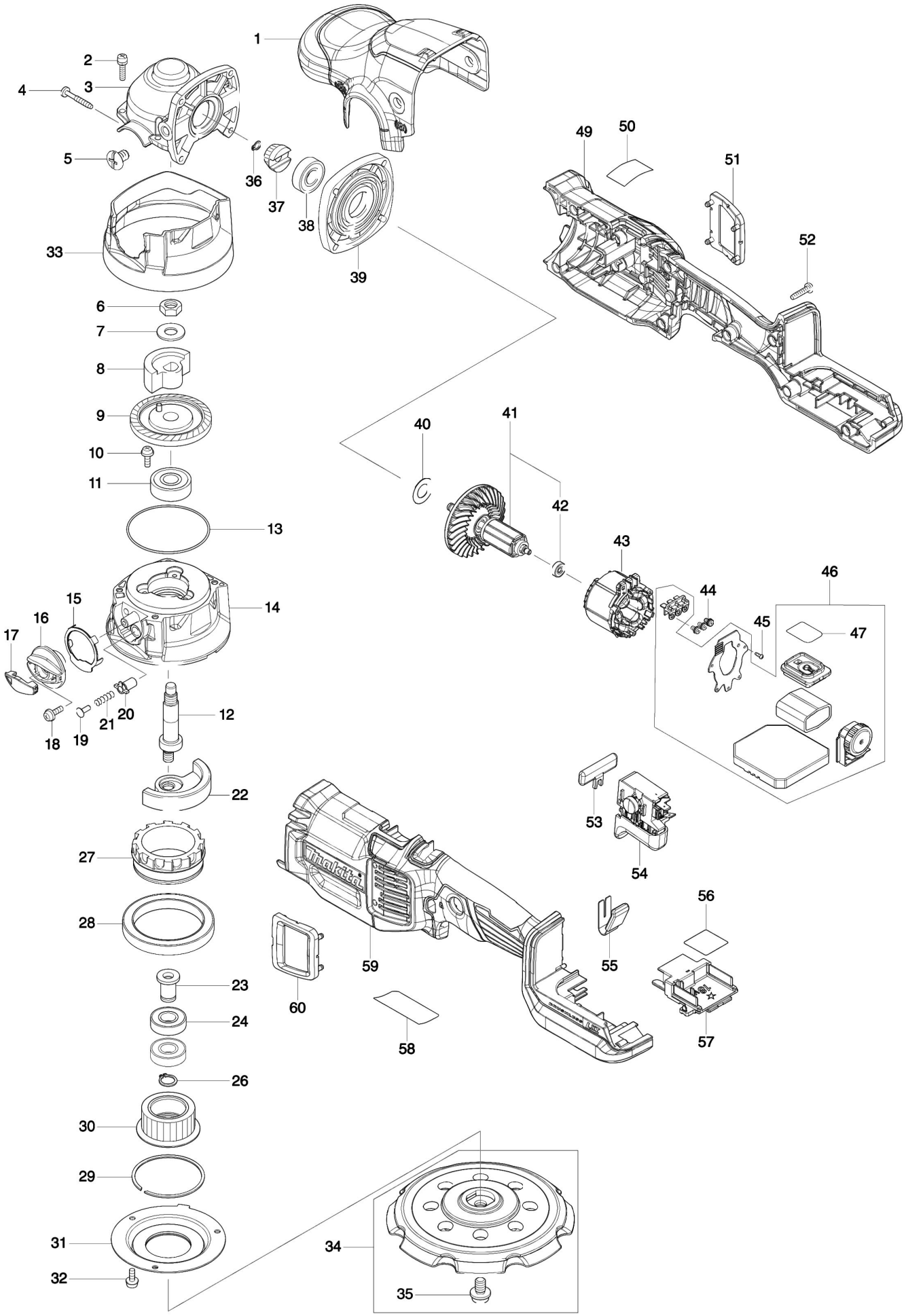Partdrawing for DPO600Z - Pagina 1